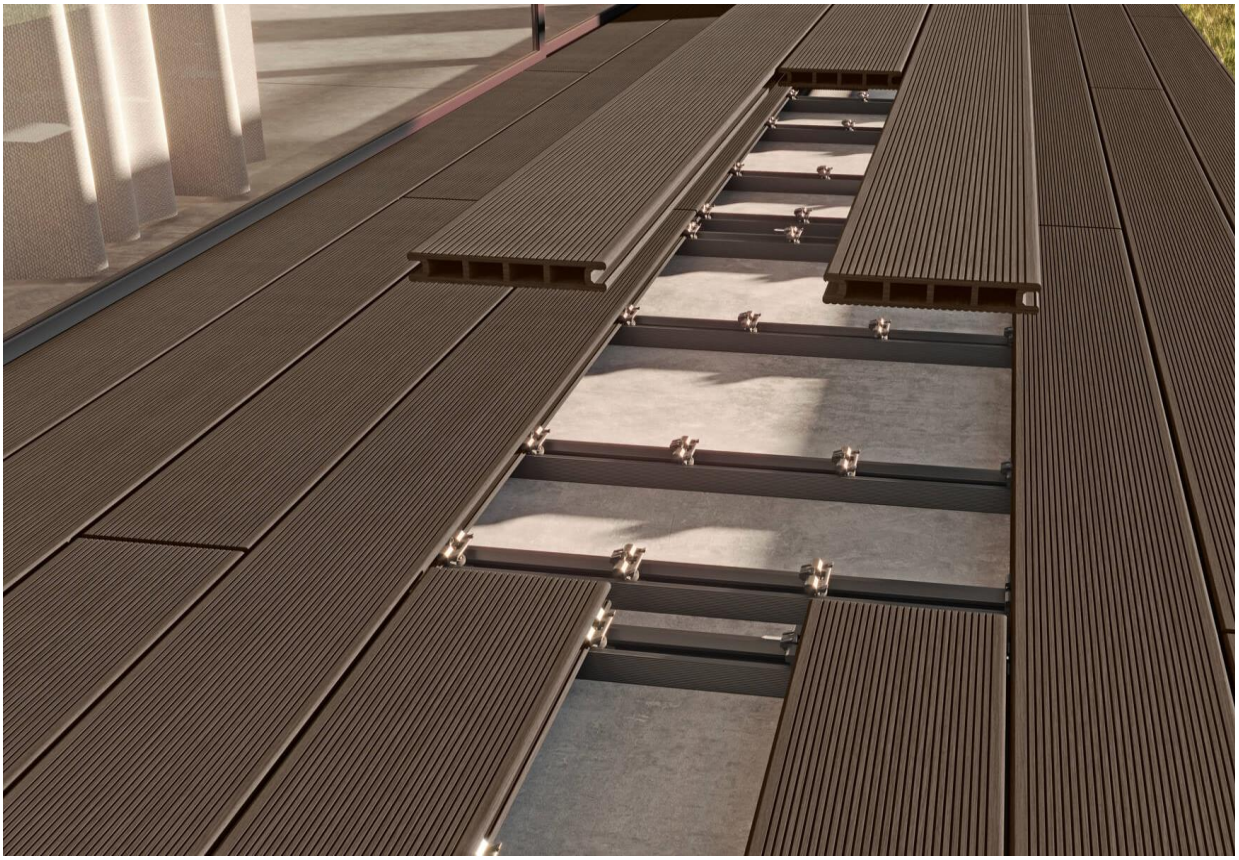

CDECK®
COMPOSITE DECKING

FICHA TÉCNICA

IHT®
INNOVATIVE HOME TECHNOLOGY

www.iht-group.com

Lamas CDECK

HTS Code: 44189900

Lama Alveolar 2300x140x24

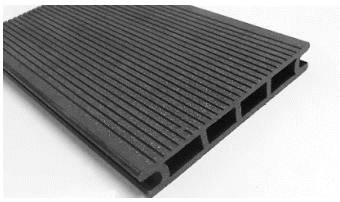

Peso mL - 2,42kg (± 0,2)
Tolerancia en la Longitud -5/+15mm

Antideslizante rayado Cepillado

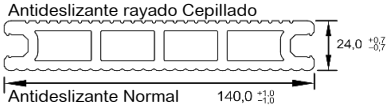

Referencia	Color	Dimensiones (CxAxA) mm	Peso (kg/Lama)
DEU01230BF	BF-Beige Haya	2300 x 140 x 24	5,58 Kg
DEU01230BR	BR-Beige Rosa	2300 x 140 x 24	5,58 Kg
DEU01230CI	CI-Gris	2300 x 140 x 24	5,58 Kg
DEU01230RW	RW-Red Wood	2300 x 140 x 24	5,58 Kg
DEU01230CH	CH-Chocolate	2300 x 140 x 24	5,58 Kg
DEU01230NE	NE-Negro	2300 x 140 x 24	5,58 Kg

Características del Palet:				
	Largo:	2,32 m	N.º de Perfis:	175
	Ancho:	0,72 m	Volumen:	1,57 m^3
	Alto:	0,94 m	Peso:	983,9 Kg

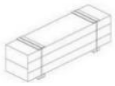

HTS Code: 44189900

Lama Maciza 2300x140x24

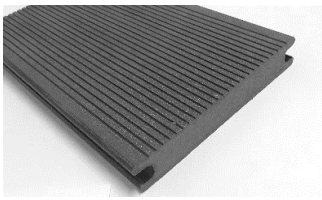

Peso mL - 4,16kg (± 0,2)
Tolerancia en la Longitud -5/+15mm

Antideslizante rayado Cepillado

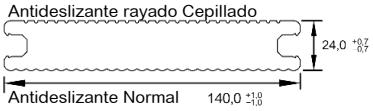

Referencia	Color	Dimensiones (CxAxA) mm	Peso (kg/Lama)
DEU03230BF	BF-Beige Haya	2300 x 140 x 24	9,58 Kg
DEU03230BR	BR-Beige Rosa	2300 x 140 x 24	9,58 Kg
DEU03230CI	CI-Gris	2300 x 140 x 24	9,58 Kg
DEU03230RW	RW-Red Wood	2300 x 140 x 24	9,58 Kg
DEU03230CH	CH-Chocolate	2300 x 140 x 24	9,58 Kg
DEU03230NE	NE-Negro	2300 x 140 x 24	9,58 Kg

Características del Palet:				
	Largo:	2,32 m	N.º de Perfis:	100
	Ancho:	0,72 m	Volumen:	0,97 m3
	Alto:	0,58 m	Peso:	965,9 Kg

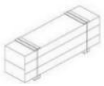

HTS Code: 44189900

Lama Alveolar Wuude 2300x140x24

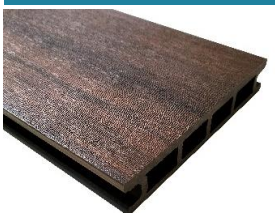

Peso mL - 2,52kg (± 0,2)
Tolerancia en la Longitud -5/+15mm

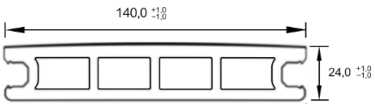

Referencia	Color	Dimensiones (CxAxA) mm	Peso (kg/Lama)
DEU08230NO	NO-Nordic Oak	2300 x 140 x 24	5,80 Kg
DEU08230NB	NB-Natural Beech	2300 x 140 x 24	5,80 Kg
DEU08230SO	SO-Soft Oak	2300 x 140 x 24	5,80 Kg
DEU08230AW	AW-American Walnut	2300 x 140 x 24	5,80 Kg
DEU08230DW	DW-Dark Walnut	2300 x 140 x 24	5,80 Kg

Características del Palet:				
	Largo:	2,32 m	N.º de Perfis:	175
	Ancho:	0,72 m	Volumen:	1,57 m^3
	Alto:	0,94 m	Peso:	1021,0 Kg

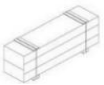

Perfiles de Fijación Quick-fix

HTS Code: 39162000

Rastrel Quick-fix 2300x45x27

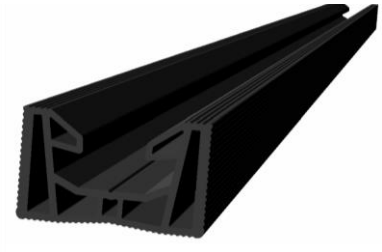

Referencia	Color	Dimensiones (CxAxA) mm	Peso (kg/Rastrel)
DEU11230PR	Negro	2300 x 45 x 27	1,64 Kg

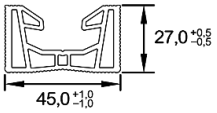

Peso mL - 0,68kg (± 0,2)
Tolerancia en la Longitud -5/+15mm

Características del Palet:				
	Largo:	2,32 m	N.º de Perfis:	360
	Ancho:	0,72 m	Volumen:	1,34 m³
	Alto:	0,80 m	Peso:	599,4 Kg

HTS Code: 76042100

Rastrel ALU Quick-Fix

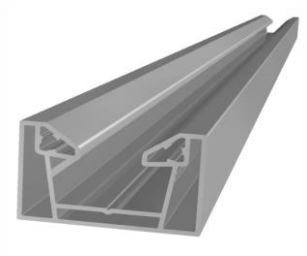

Referencia	Color	Dimensiones (CxAxA) mm	Peso (kg/Rastrel)
DEU13230AL	Gris	2300 x 45 x 27	1,77 Kg
DEU13617AL	Gris	6175 x 45 x 27	4,72 Kg

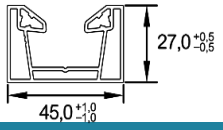

Peso mL - 0,72kg (± 0,2)
Tolerancia en la Longitud -5/+15mm

HTS Code: 76042100

Rastrel ALU Quick-fix PT40

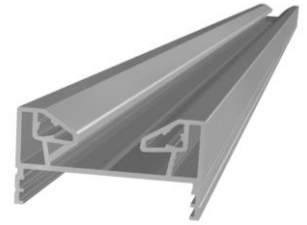

Referencia	Color	Dimensiones (CxAxA) mm	Peso (kg/Rastrel)
DEU16617AL	Gris	6175 x 45 x 27	3,74 Kg

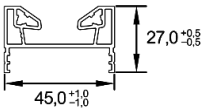

Peso mL - 0,60kg (± 0,2)
Tolerancia en la Longitud -5/+15mm

HTS Code: 76042100

Tubo Alu 80x40x1.8

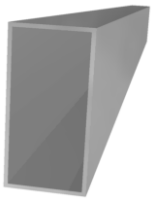

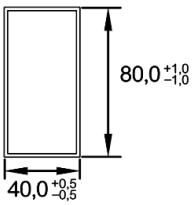

Referencia	Color	Dimensiones (CxAxA) mm	Peso (kg/perfil)
DEU17230AL	Gris	2300 x 80 x 40	2,73 Kg
DEU17600AL	Gris	6000 x 80 x 40	7,16 Kg

Peso mL - 1,13kg (± 0,2)
Tolerancia en la Longitud -5/+15mm

Perfiles de Remate

HTS Code: 44189900

Cierre 2300x46x8mm

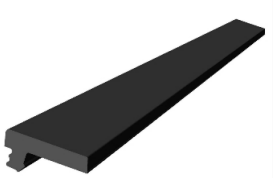

Peso mL - 0,63kg (± 0,1)
Tolerancia en la Longitud -5/+15mm

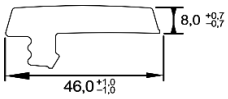

Referencia	Color	Dimensiones (CxAxA) mm	Peso (kg/perfil)
DEU21230BF	BF-Beige Haya	2300 x 46 x 8	1,45 Kg
DEU21230BR	BR-Beige Rosa	2300 x 46 x 8	1,45 Kg
DEU21230CI	CI-Gris	2300 x 46 x 8	1,45 Kg
DEU21230RW	RW-Red Wood	2300 x 46 x 8	1,45 Kg
DEU21230CH	CH-Chocolate	2300 x 46 x 8	1,45 Kg
DEU21230NE	NE-Negro	2300 x 46 x 8	1,45 Kg

Características del Palet:				
	Largo:	2,32 m	N.º de Perfis:	50
	Ancho:	0,72 m	Volumen:	0,099 m^3
	Alto:	0,06 m	Peso:	80,8 Kg

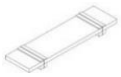

HTS Code: 44189900

Cierre 2300x92x8mm

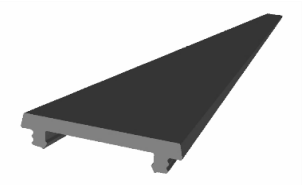

Peso mL - 1,35kg (± 0,2)
Tolerancia en la Longitud -5/+15mm

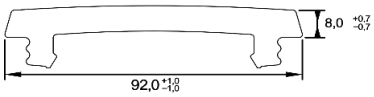

Referencia	Color	Dimensiones (CxAxA) mm	Peso (kg/perfil)
DEU23230BF	BF-Beige Haya	2300 x 92 x 8	3,05 Kg
DEU23230BR	BR-Beige Rosa	2300 x 92 x 8	3,05 Kg
DEU23230CI	CI-Gris	2300 x 92 x 8	3,05 Kg
DEU23230RW	RW-Red Wood	2300 x 92 x 8	3,05 Kg
DEU23230CH	CH-Chocolate	2300 x 92 x 8	3,05 Kg
DEU23230NE	NE-Negro	2300 x 92 x 8	3,05 Kg

Características del Palet:				
	Largo:	2,32 m	N.º de Perfis:	42
	Ancho:	0,72 m	Volumen:	0.15 m^3
	Alto:	0,09 m	Peso:	136,4 Kg

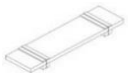

HTS Code: 44189900

Escalón 2300x101x56 mm

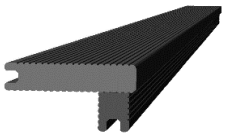

Antideslizante rayado Cepillado

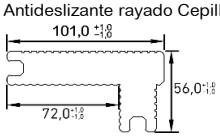

Peso mL - 3,98 kg (± 0,2)
Tolerancia en la Longitud - 5/+15mm

Referencia	Color	Dimensiones (CxAxA) mm	Peso (kg/Escalón)
DEU22230BF	BF-Beige Haya	2300 x 101 x 56	9,19 Kg
DEU22230BR	BR-Beige Rosa	2300 x 101 x 56	9,19 Kg
DEU22230CI	CI-Gris	2300 x 101 x 56	9,19 Kg
DEU22230RW	RW-Red Wood	2300 x 101 x 56	9,19 Kg
DEU22230CH	CH-Chocolate	2300 x 101 x 56	9,19 Kg
DEU22230NE	NE-Negro	2300 x 101 x 56	9,19 Kg

Accesorios

HTS Code: 39259010

Grapa Quick-Fix Intermedia

Unid / Embalaje	Referencia	Color	Dimensiones de la caja (C x A x A) mm	Peso (kg/caja)
100	DEC70001CAC	CA - Marrón	230 x 170 x 90	1,20 Kg
100	DEC70001CZC	CZ - Gris	230 x 170 x 90	1,20 Kg
100	DEC70001PRC	PR - Negro	230 x 170 x 90	1,20 Kg
500	DEC70001CAD	CA - Marrón	380 x 280 x 150	6,02 Kg
500	DEC70001CZD	CZ - Gris	380 x 280 x 150	6,02 Kg
500	DEC70001PRD	PR - Negro	380 x 280 x 150	6,02 Kg

HTS Code: 39259010

Grapa Quick-Fix PRO Intermedia

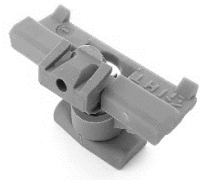

Unid / Embalaje	Referencia	Color	Dimensiones de la caja (C x A x A) mm	Peso (kg/caja)
25	DEC70004CAQ	CA - Marrón	110 x 100 x 80	0,24 Kg
25	DEC70004CZQ	CZ - Gris	110 x 100 x 80	0,24 Kg
25	DEC70004PRQ	PR - Negro	110 x 100 x 80	0,24 Kg

HTS Code: 39259010

Grapa Quick-Fix Terminal

Unid / Embalaje	Referencia	Color	Dimensiones de la caja (C x A x A) mm	Peso (kg/caja)
25	DEC70002PRQ	PR - Negro	110 x 100 x 80	0,51 Kg

HTS Code: 39259010

Fijador de Cierre

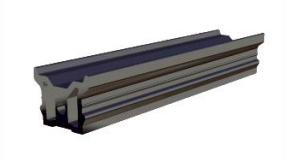

Unid / Embalaje	Referencia	Color	Dimensiones de la caja (C x A x A) mm	Peso (kg/caja)
25	DEC70003PRQ	PR - Negro	110 x 100 x 80	0,45 Kg

HTS Code: 39259010

Tapón Lama Alveolar 140X24

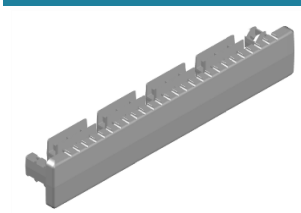

Unid / Embalaje	Referencia	Color	Dimensiones de la caja (C x A x A) mm	Peso (kg/caja)
25	DEC70005BFQ	BF-Beige Haya	230 x 170 x 90	0,80 Kg
25	DEC70005CHQ	CH-Chocolate	230 x 170 x 90	0,80 Kg
25	DEC70005CIQ	CI-Gris	230 x 170 x 90	0,80 Kg
25	DEC70005NEQ	NE-Negro	230 x 170 x 90	0,80 Kg
25	DEC70005RWQ	RW-Red Wood	230 x 170 x 90	0,80 Kg

HTS Code: 73181552

Tornillo 6X60 Inoxidable com Taco Ø8

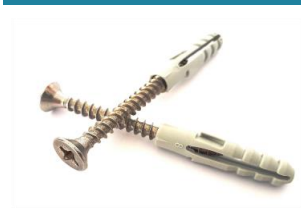

Unidad/ Bolsita	Referencia	Tipo	Dimensiones mm	Peso (kg/Bols.)
50	DEC80001IXX	Tornillo PZ3 de Acero Inoxidable A2	6X60 con Taco Ø8	0,43 Kg

Características de la caja y n.º de embalages:				
	Largo:	0,23 m	N.º de Bolsitas por caja:	4
	Ancho:	0,17 m	Volumen:	0,003 m3
	Alto:	0,09 m	Peso:	1,83 Kg

HTS Code: 73181552

Tornillo Autorroscante 3,5x25 Inoxidable

Unidad/ Bolsita	Referencia	Tipo	Dimensiones mm	Peso (kg/Bols.)
100	DEC80002IXC	Tornillo PH2 de Acero Inoxidable A2	3,5x25	0,13 Kg

Características de la caja y n.º de embalages:				
	Largo:	0,12 m	N.º de Bolsitas por caja:	5
	Ancho:	0,11 m	Volumen:	0,001 m3
	Alto:	0,08 m	Peso:	0,70 Kg

Accesorios

HTS Code: 73181552

Tornillo Autorroscante 5,5X25 Inoxidable

Unidad/ Bolsita	Referencia	Tipo	Dimensiones mm	Peso (kg/Bols.)
50	DEC80004IXX	Tornillo PZ3 de Acero Inoxidable A2	5,5x25	0,15 Kg

Características de la caja y n.º de embalages:				
	Largo:	0,12 m	N.º de Bolsitas por caja:	5
	Ancho:	0,11 m	Volumen:	0,001 m3
	Alto:	0,08 m	Peso:	0,77 Kg

HTS Code: 82055100

CTOOL Herramienta para Instalación CDECK/CWALL

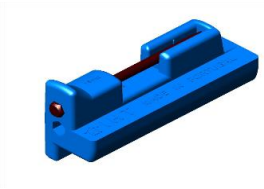

Unidad/ Bolsita	Referencia	Tipo	Dimensiones mm	Peso (kg/Bols.)
1	DEC90001AZ	Punta de destornillador ¼ DE 4 mm p/ CTOOL	85x26x40	0,06 Kg

Características de la caja y n.º de embalages:				
	Largo:	0,12 m	N.º de Bolsitas por caja:	5
	Ancho:	0,11 m	Volumen:	0,001 m3
	Alto:	0,08 m	Peso:	0,32 Kg

HTS Code: 39259080

Kit Calzoz CDECK

Unid / Embalaje	Referencia	Tipo	Dimensiones de la caja (C x A x A) mm	Peso (kg/caja)
600	DEC6001KIT	200 Calzoz de 1mm 200 Calzoz de 2mm 150 Calzoz de 5mm 50 Calzoz de 8mm	380x280x15	0,24 Kg

HTS Code: 39259010

Kit Fijácion Suelo CDECK Aprox. 3m2

Unid / Embalaje	Referencia	Tipo	Dimensiones de la caja (C x A x A) mm	Peso (kg/caja)
1	DEC70007PRK	69 Grapa Intermedia 9 Grapa Quick-Fix Terminal 34 Tornillo 6X60 Inoxidable com Taco Ø8 12 Tornillo Autorroscante 3,5x25 Inoxidable	226x146x8	1,32 Kg

HTS Code: 39259010

Kit Fijácion Tubo CDECK Aprox. 3m2

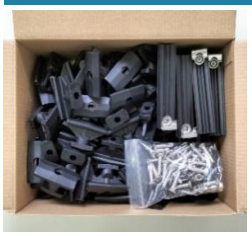

Unid / Embalaje	Referencia	Tipo	Dimensiones de la caja (C x A x A) mm	Peso (kg/caja)
1	DEC70008PRK	69 Grapa Intermedia 9 Grapa Quick-Fix Terminal 34 Tornillo Autorroscante 5,5X25 Inoxidable 12 Tornillo Autorroscante 3,5x25 Inoxidable	226x146x8	1,13 Kg

Accesorios para estructuras elevadas CDECK

HTS Code: 39259080

Plot CDECK 28-36 mm - Ø195 mm

Unid / Embalaje	Referencia	Tipo	Dimensiones mm	Peso (kg/Emb)
1	DEC6000TA0	Pedestal regulable en altura	Cerrado 28mm Abierto 36mm	0,22 Kg

HTS Code: 39259080

Plot CDECK 36-51 mm - Ø195 mm

Unid / Embalaje	Referencia	Tipo	Dimensiones mm	Peso (kg/Emb)
1	DEC6000TA1	Pedestal regulable en altura	Cerrado 36mm Abierto 51mm	0,24 Kg

HTS Code: 39259080

Plot CDECK 52-82 mm - Ø195 mm

Unid / Embalaje	Referencia	Tipo	Dimensiones mm	Peso (kg/Emb)
1	DEC6000TA2	Pedestal regulable en altura	Cerrado 52mm Abierto 82mm	0,30 Kg

HTS Code: 39259080

Plot CDECK 82-135 mm - Ø195 mm

Unid / Embalaje	Referencia	Tipo	Dimensiones mm	Peso (kg/Emb)
1	DEC6000TA3	Pedestal regulable en altura	Cerrado 82mm Abierto 135mm	0,37 Kg

HTS Code: 39259080

Plot CDECK 133 225 mm - Ø195 mm

Unid / Embalaje	Referencia	Tipo	Dimensiones mm	Peso (kg/Emb)
1	DEC6000TA4	Pedestal regulable en altura	Cerrado 133mm Abierto 225mm	0,58 Kg

HTS Code: 39259080

Fijador Plot CDECK 40-50 mm - Ø195 mm

Unid / Embalaje	Referencia	Tipo	Dimensiones mm	Peso (kg/Emb)
1	DEC6000TAX	Cierre cruzado de 2 ranuras	1 encaje 40mm 1 encaje 50mm	0,05 Kg

HTS Code: 39259080

Extensión Plot CDECK 180 mm - Ø130 mm

Unid / Embalaje	Referencia	Tipo	Dimensiones mm	Peso (kg/Emb)
1	DEC6000TCL	Extensor de Plot de altura	180mm	0,26 Kg

HTS Code: 39259080

Corrector Pendiente Plot CDECK 2 PRC - Ø190 mm

Unid / Embalaje	Referencia	Tipo	Dimensiones mm	Peso (kg/Emb)
1	DEC600TSC2	Corrector de pendiente 2% a 4%	2mm	0,06 Kg

HTS Code: 39259080

Fijador Autonivelante Plot 40-50 mm

Unid / Embalaje	Referencia	Tipo	Dimensiones mm	Peso (kg/Emb)
1	DEC60KRSCX	Corrector de Pendiente hasta 7%	1 encaje 40mm 1 encaje 50mm	0,12 Kg

Estimación de Material por m² para Uso Residencial

Lama 2,30 m - Rastrel Quick-Fix y Grapa Intermedia

Referencia	Denominación	Qt/m2	
DEU0x230xx	LAMA 2300x140x24	3,00	Unid
DEU11230xx	RASTREL QUICK-FIX 2300x45x27	1,31	Unid
DEC70001xxx	GRAPA QUICK-FIX INTERMEDIA	20	Unid
DEC70002xxx	GRAPA QUICK-FIX TERMINAL	2	Unid
DEC80001IXX	TORNILLO 6X60 INOXIDABLE COM TACO Ø8	9	Unid
DEC80002IXC	TORNILLO AUTORROSCANTE 3,5X25 INOXIDABLE	3	Unid

Nota: Las cifras presentadas en estas estimaciones son meramente indicativas, puesto que el consumo real depende de la geometría del área y de la forma de aplicación del CDECK, dada la representación siguiente.

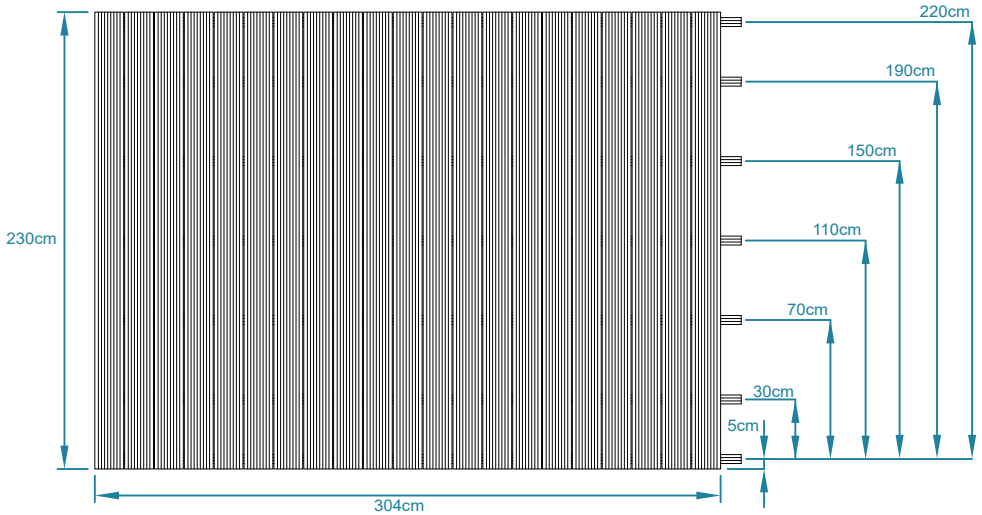

Estimación de Material por m² para Uso Comercial

Lama 2,30 m - Rastrel Quick-Fix y Grapa Intermedia

Referencia	Denominación	Qt/m2	
DEU0x230xx	LAMA 2300x140x24	3,00	Unid
DEU11230xx	RASTREL QUICK-FIX 2300x45x27	1,52	Unid
DEC70001xxx	GRAPA QUICK-FIX INTERMEDIA	23	Unid
DEC70002PRQ	GRAPA QUICK-FIX TERMINAL	3	Unid
DEC80001IXX	TORNILLO 6X60 INOXIDABLE COM TACO Ø8	11	Unid
DEC80002IXC	TORNILLO AUTORROSCANTE 3,5X25 INOXIDABLE	4	Unid

Nota: Las cifras presentadas en esta estimacione son meramente indicativas, puesto que el consumo real depende de la geometría del área y de la forma de aplicación del CDECK, dada la representación siguiente.

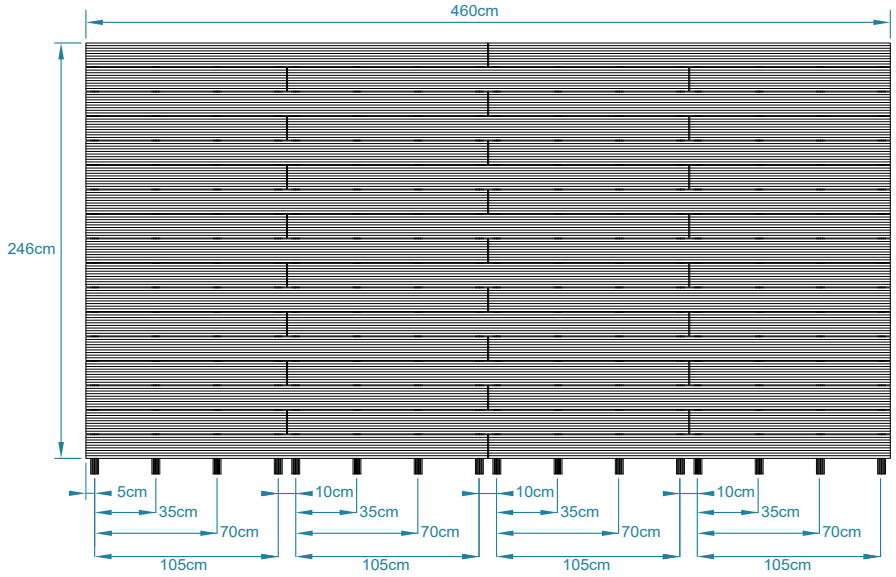

NORMAS GENERALES DE INSTALACIÓN

• Antes de comenzar la instalación, debe verificar si tiene la última versión de este Manual de Instalación, disponible en *www.cdeck.pt*.

• Los productos CDECK fueron desarrollados como un sistema para ser instalados con los accesorios CDECK correspondientes de acuerdo con las instrucciones reflejadas en este Manual de Instalación. El incumplimiento de estos requisitos implica la pérdida de la Garantía.

• El almacenamiento de los perfiles de la gama CDECK se ha realizar sobre una superficie plana, debiendo ser protegidos los perfiles de los elementos del clima, tales como la exposición solar directa, lluvia, nieve, etc.

• Los perfiles de WPC (ej.: lama) deberán permanecer en el lugar de instalación durante al menos 48 horas antes de su realización, para permitir la aclimatación del material.

• Las lams CDECK, tanto en la gama Standard como en la gama WUUDE, presentan variaciones superficiales en el color y la textura.

En el caso de la gama Standard, estas variaciones son debido a que están fabricadas en WPC con madera expuesta.
En el caso de la gama WUUDE, las variaciones se producen de forma intencionada y aleatoria para lograr un acabado natural (orgánico).

Estos hechos hacen recomendable una distribución heterogénea de los perfiles para atenuar estas diferencias.

• En áreas grandes, el montaje de los perfiles CDECK deberá hacerse por fases, y no deben instalarse más de 100 m² por fase.

• La instalación de los perfiles CDECK no deberá efectuarse en condiciones climáticas extremas, como temperatura inferior a 5°C, humedad relativa superior al 90 %, nieve, etc.

• Los perfiles CDECK no son perfiles estructurales, por lo que no deberán instalarse como construcciones elevadas.

• La gama CDECK es una gama de deck flotante, por lo que sus lamas no deberán atornillarse nunca a los rastreles ni fijarse a cualquier otro elemento a no ser los presentados en el este manual.

• Los perfiles CDECK deberán instalarse de forma que se impida la acumulación de agua en cualquiera de sus elementos, especialmente en el interior de las lamas.

• Es esencial garantizar la ventilación de el Deck por lo que el espacio entre las lamas y el suelo nunca deberá obstruirse.

• La gama CDECK se destina a la aplicación en zonas de paso exclusivamente peatonal.

• Para alguna necesidad de instalación que no esté contemplada en el presente manual, deberá ponerse en contacto con IHT para recibir indicaciones adicionales.

1. PREPARACIÓN DE LA SUPERFÍCIE

1.1

La superficie de instalación deberá ser completamente plana y estable (ej. macizo de 10 a 15 cm de hormigón), y deberá presentar una inclinación para la escorrentía del agua de al menos 5 mm por cada metro en el sentido de los rastreles y en el sentido de las lamas.

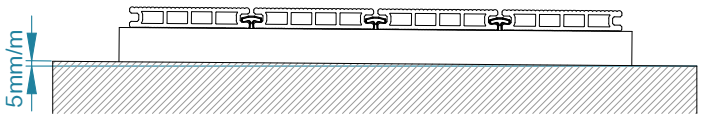

1.2.1 APLICACIÓN SOBRE BASE REGULARIZADA - FIJACIÓN CON TORNILLOS

DEU11230PR

Aplicación con Rastrel de PVC

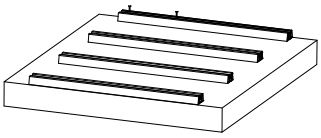

1.2.2 APLICACIÓN SOBRE BASE IRREGULAR - FIJACIÓN CON TORNILLOS

DEU13230AL

Aplicación con Rastrel de Aluminio

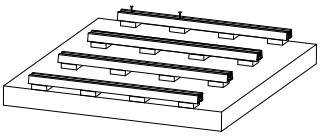

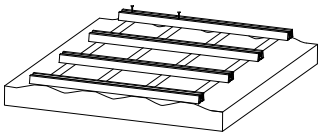

1.2.3 APLICACIÓN FLOTANTE - DONDE NO ES POSIBLE LA FIJACIÓN CON TORNILLOS

DEU13230AL DEU17230AL

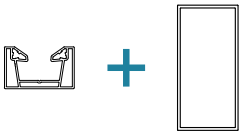

Aplicación con Rastrel de Aluminio y Tubo 80x40mm

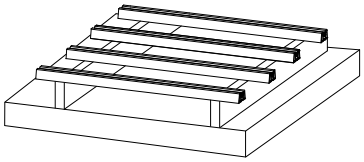

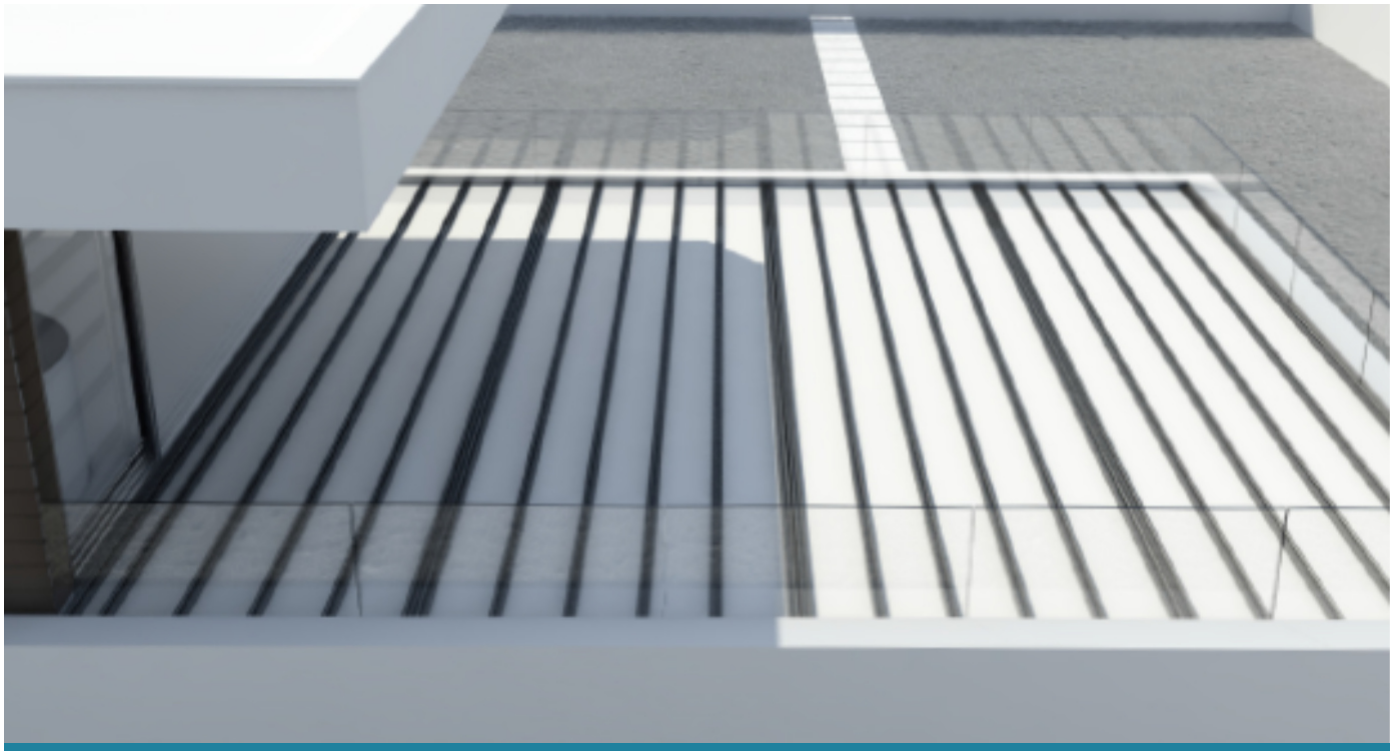

2. FIJACIÓN DE LOS RASTRELES QUICK-FIX

2.1 MONTAJE DESFAZADO (A LA INGLESA)

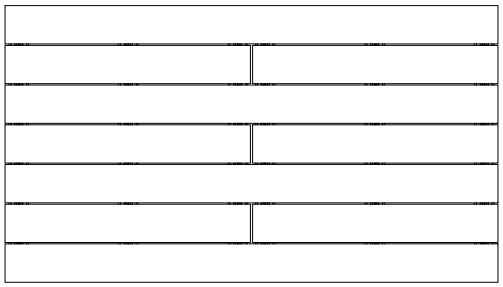

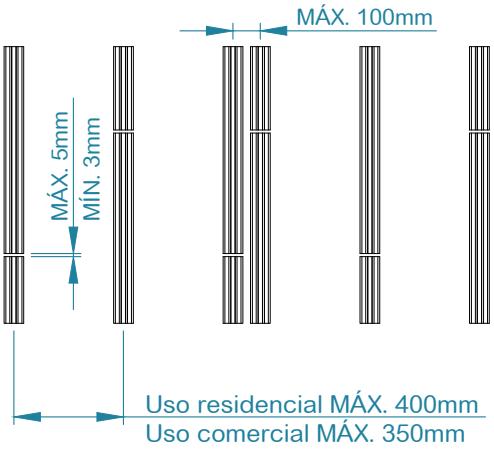

2.2 MONTAJE DESFAZADO (A LA INGLESA) A 45°

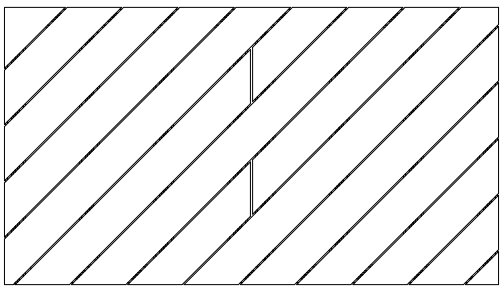

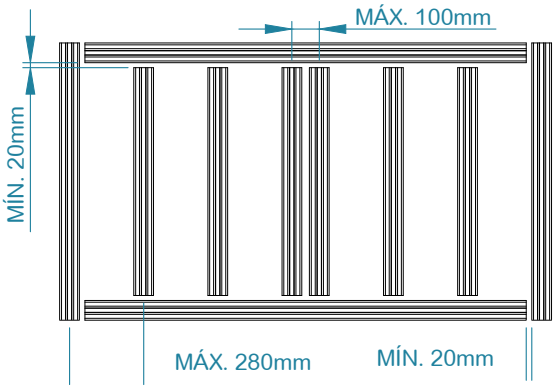

2.3 REMATE PERPENDICULAR

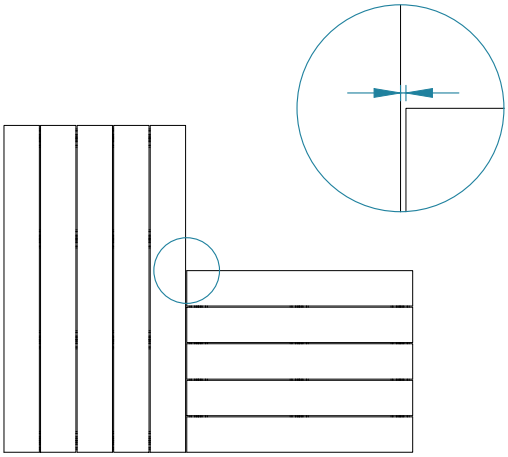

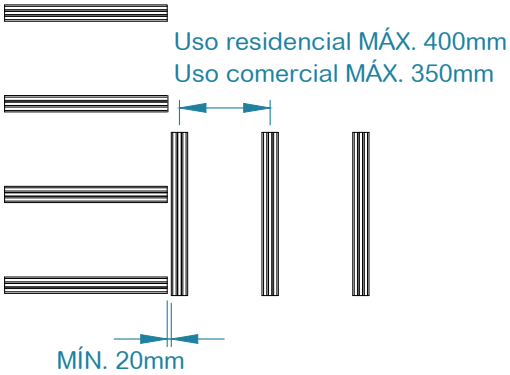

2.4 REMATE EN MITRA

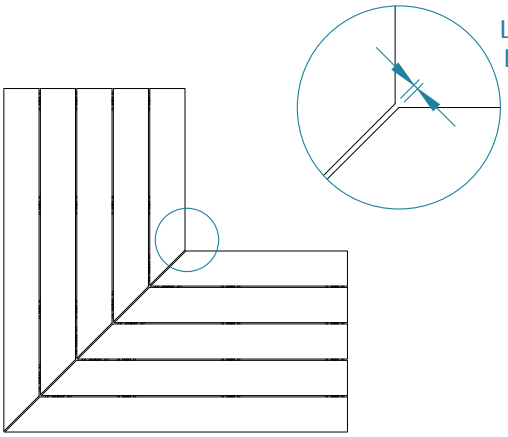

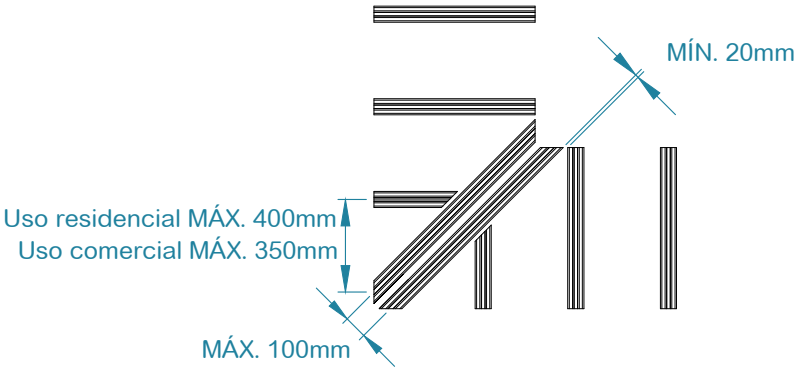

2.5

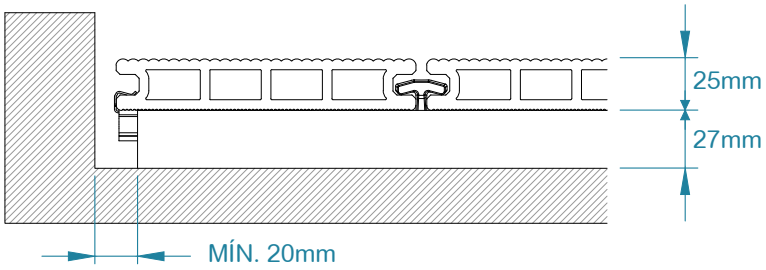

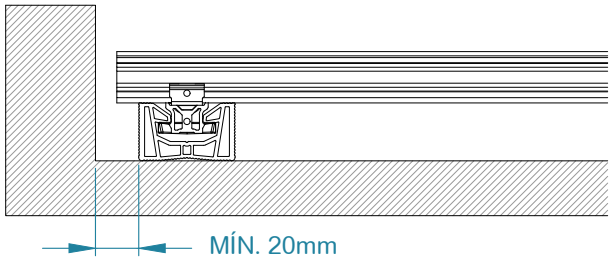

2.6

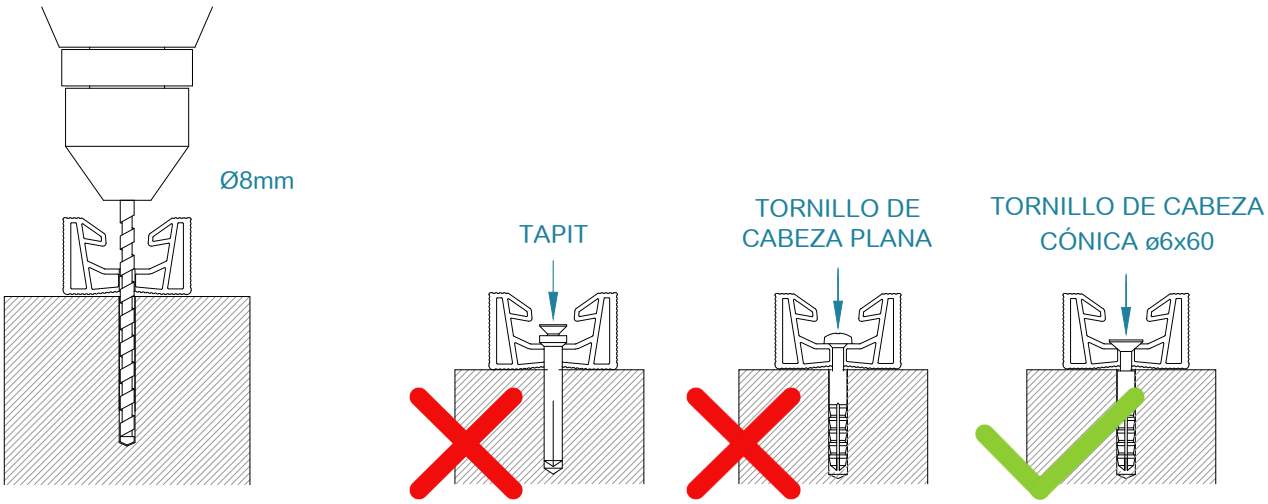
Ø8mm
TAPIT
TORNILLO DE CABEZA PLANA
TORNILLO DE CABEZA CÓNICA ø6x60

2.7

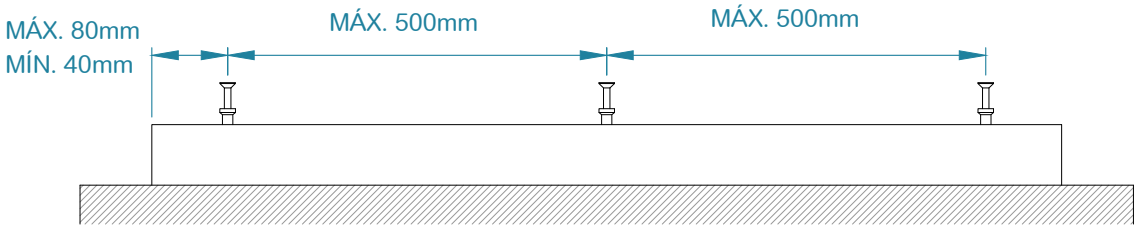
MÁX. 80mm
MÍN. 40mm
MÁX. 500mm
MÁX. 500mm

2.7 INSTALACION ELEVADA

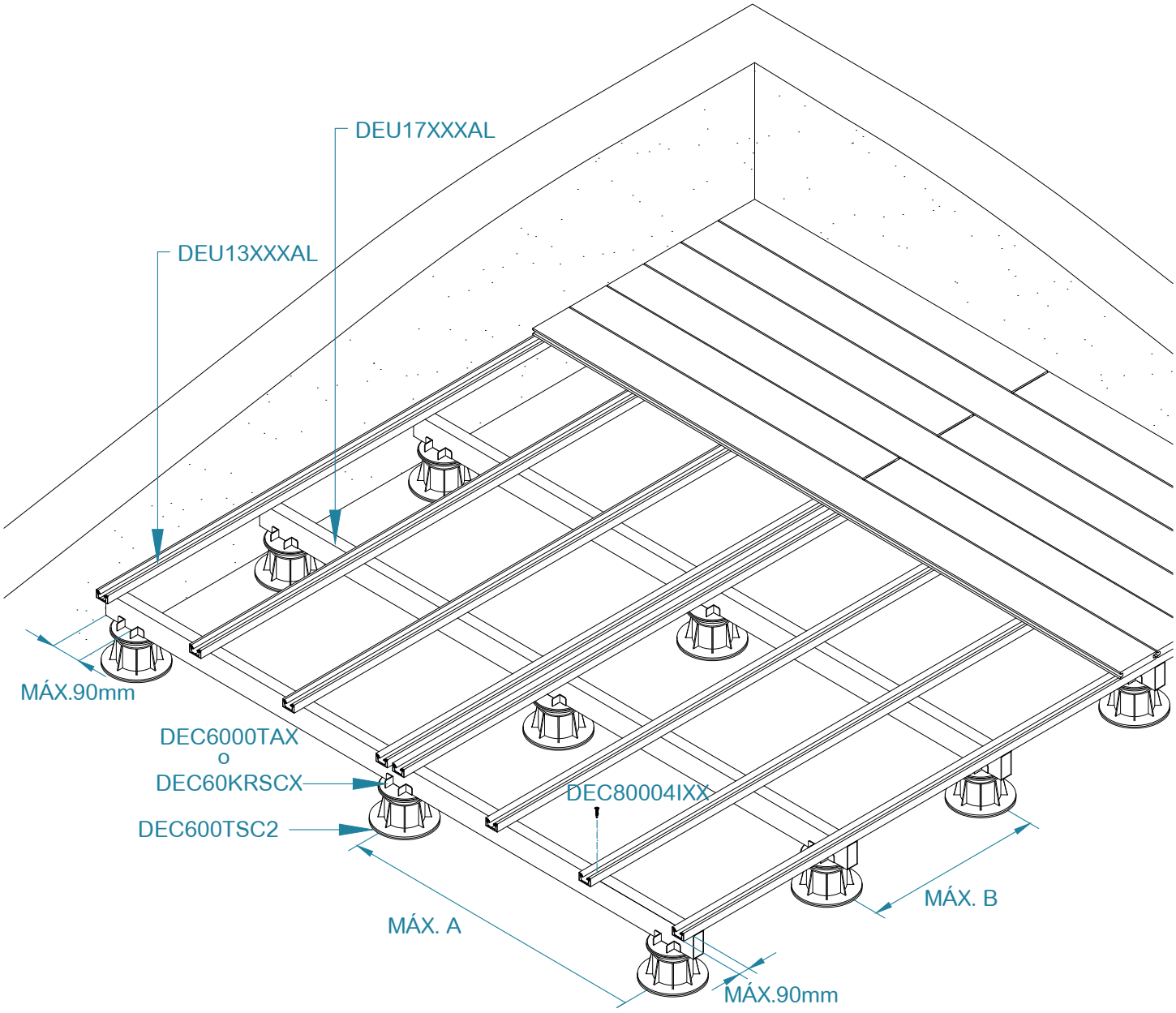

Distancia Máx. A	Distancia Máx. B	Carga uniforme Máx. por sq.m
1150 mm	600 mm	200 Kg/sq.m
770 mm	500 mm	350 Kg/sq.m
575 mm	400 mm	500 Kg/sq.m

Es obligatorio fijar la estructura de aluminio como minimo a un elemento fijo externo, de forma que se garantice la estabilidad del sistema.

3. FIJACIÓN DE LAS LAMAS CDECK

3.1

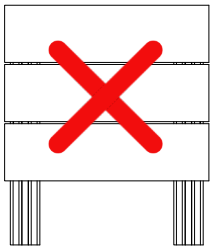

Independientemente de la distancia entre los rastreles, las lamas no podrán, en ninguna circunstancia, estar soportadas en menos de 3 rastreles.

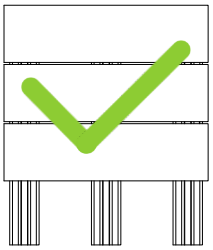

3.2

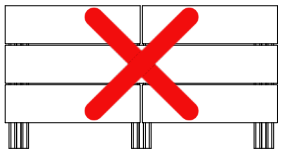

En montajes con lamas montadas cima sobre cima, deben usarse siempre 2 rastreles (1 para cada lama) con las respectivas grapas.

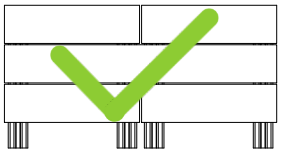

3.3

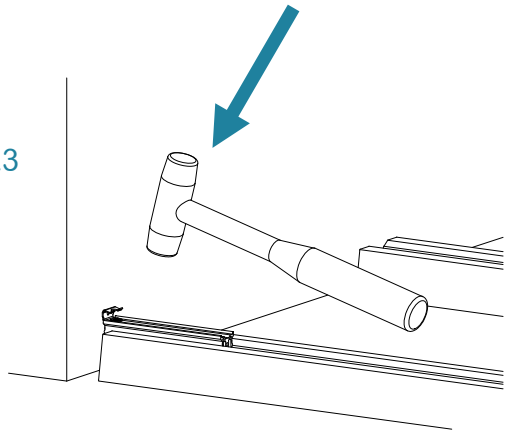

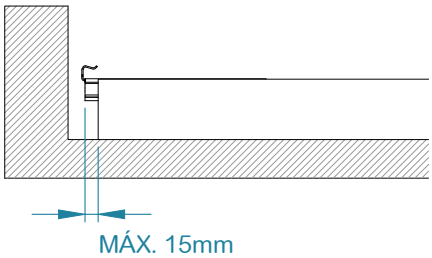

3.4

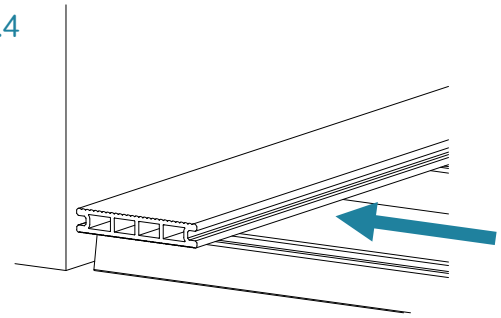

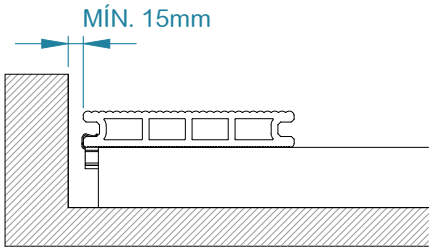

3.5

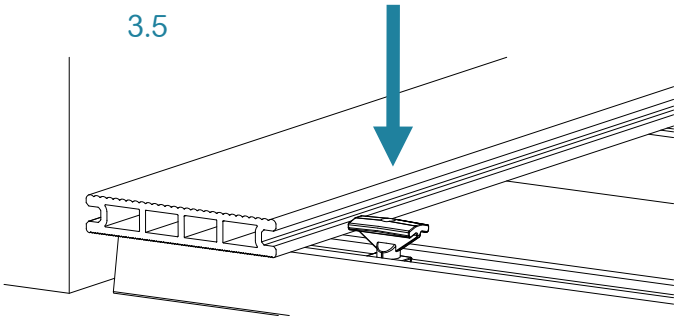

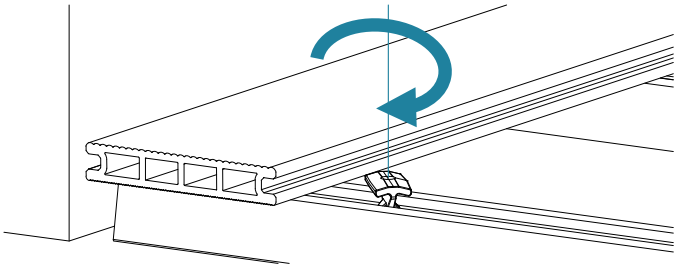

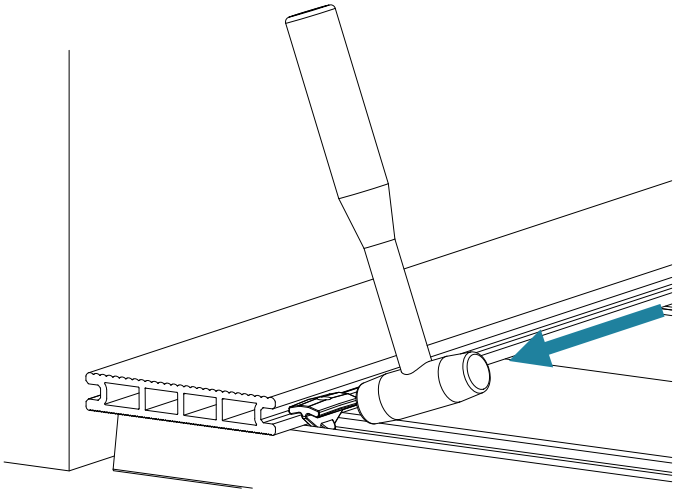

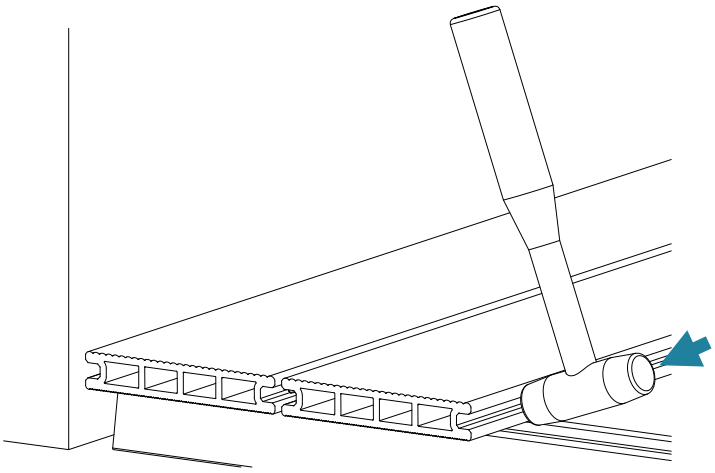

3.6 FIJACIÓN DE LA LAMA EN EL RASTREL CENTRAL (PARA EVITAR DESLIZAMIENTO)

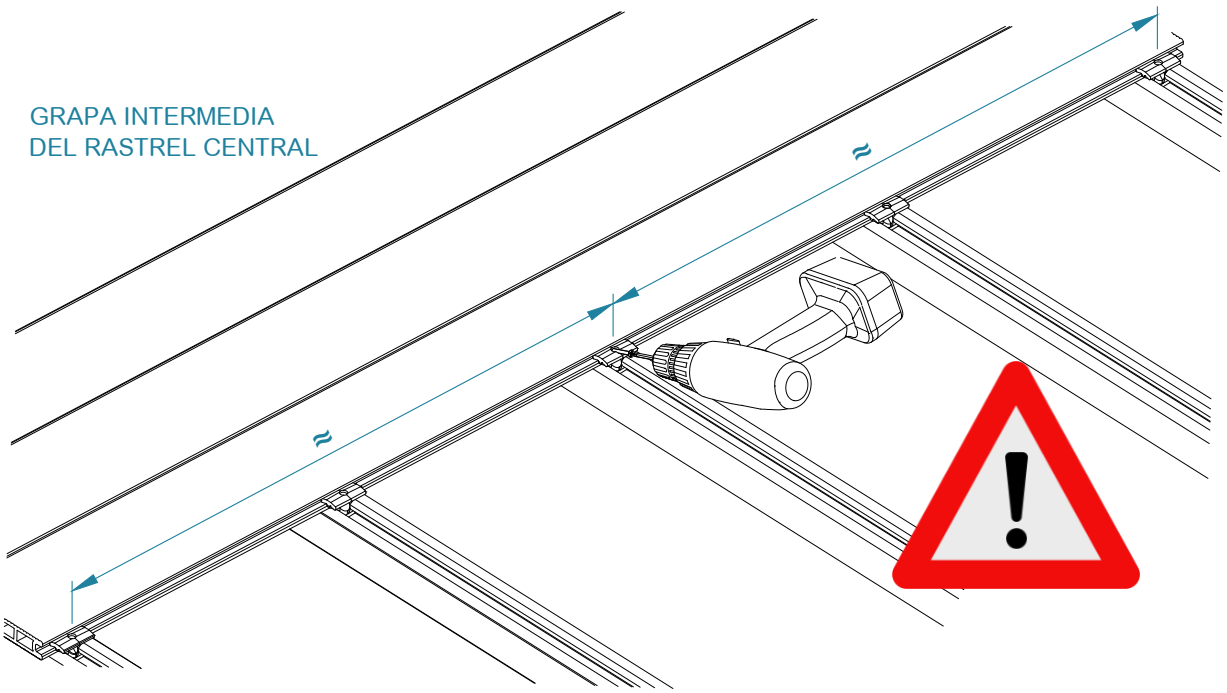

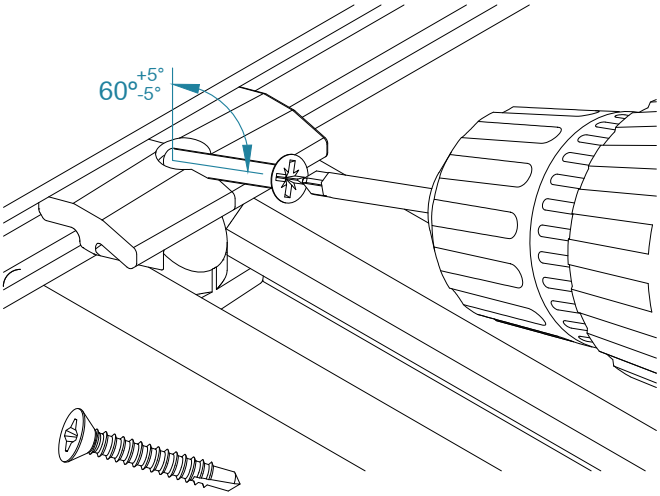

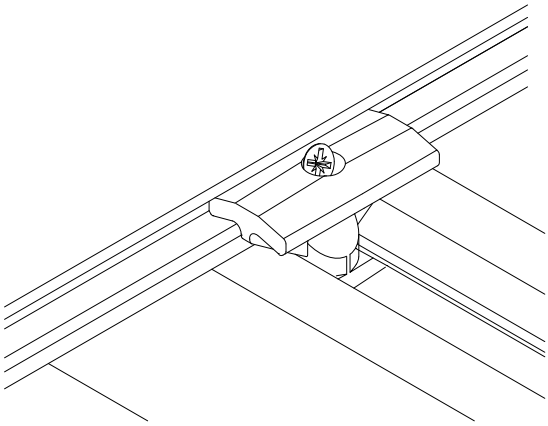

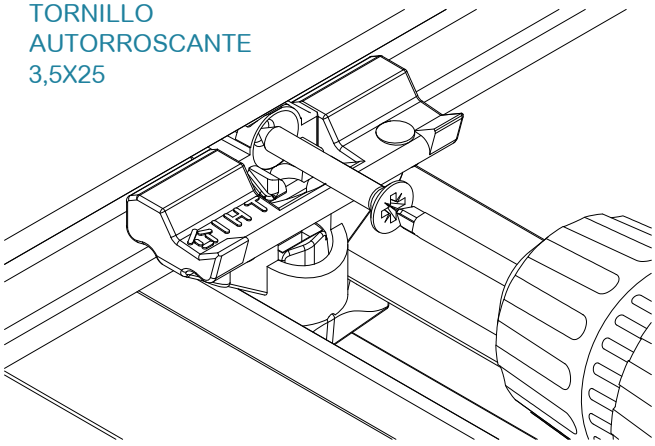

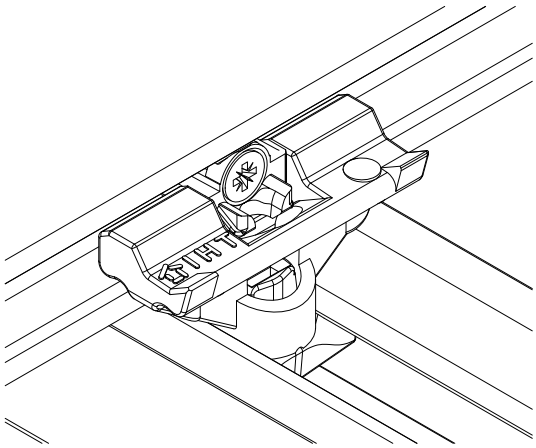

3.7

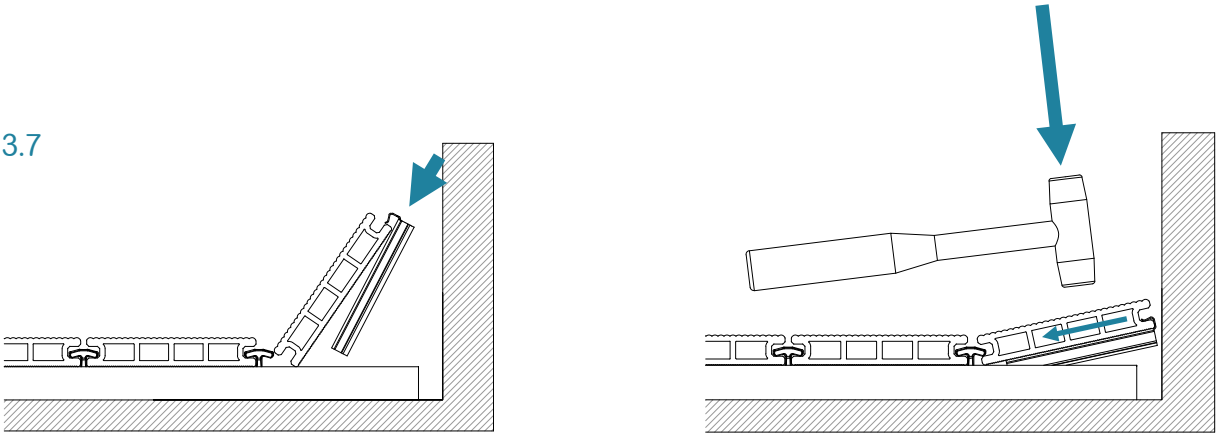

3.8

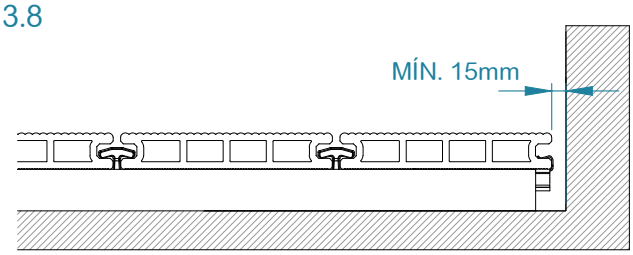

3.9.1 LAMA ALVEOLAR

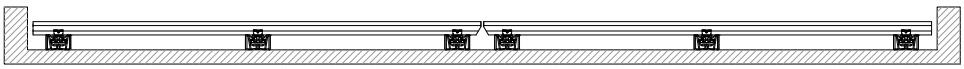

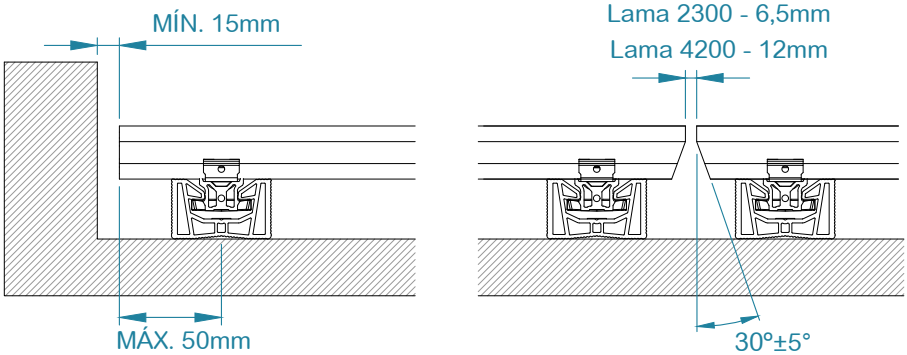

3.9.2 LAMA MACIZA

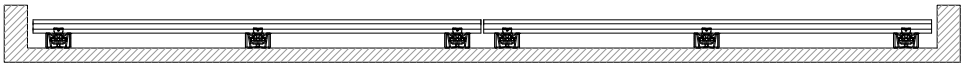

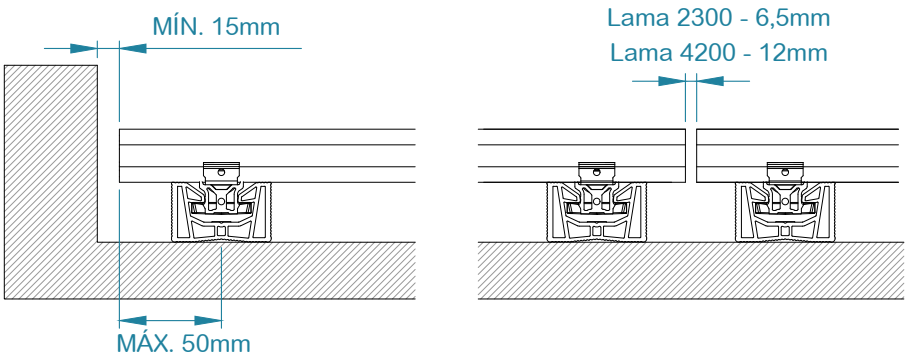

4. MONTAJE DEL PELDAÑO CDECK

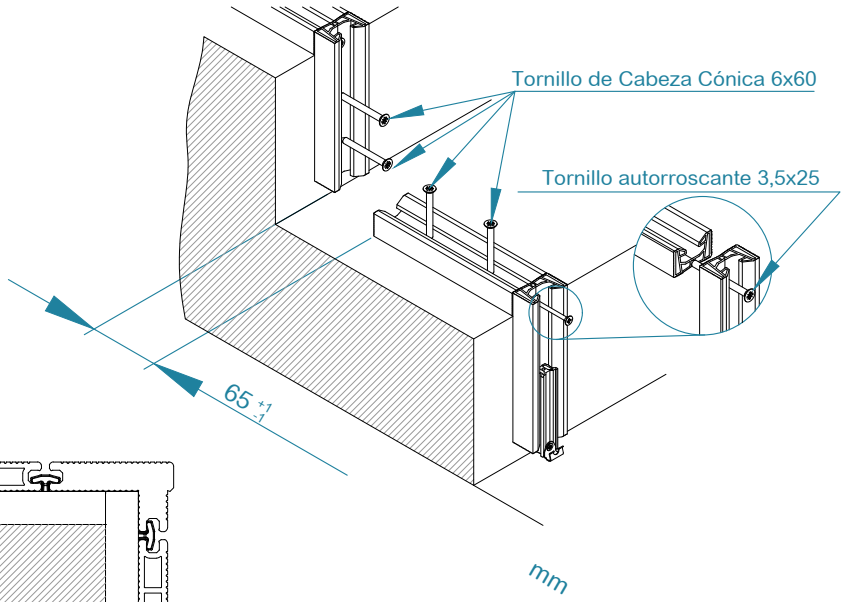

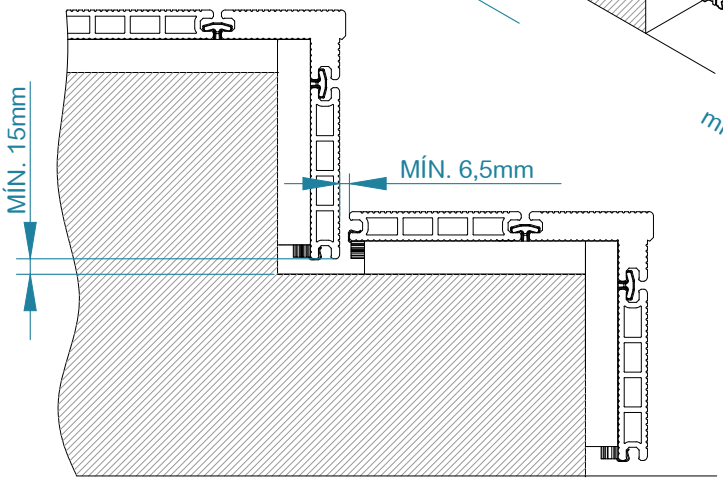

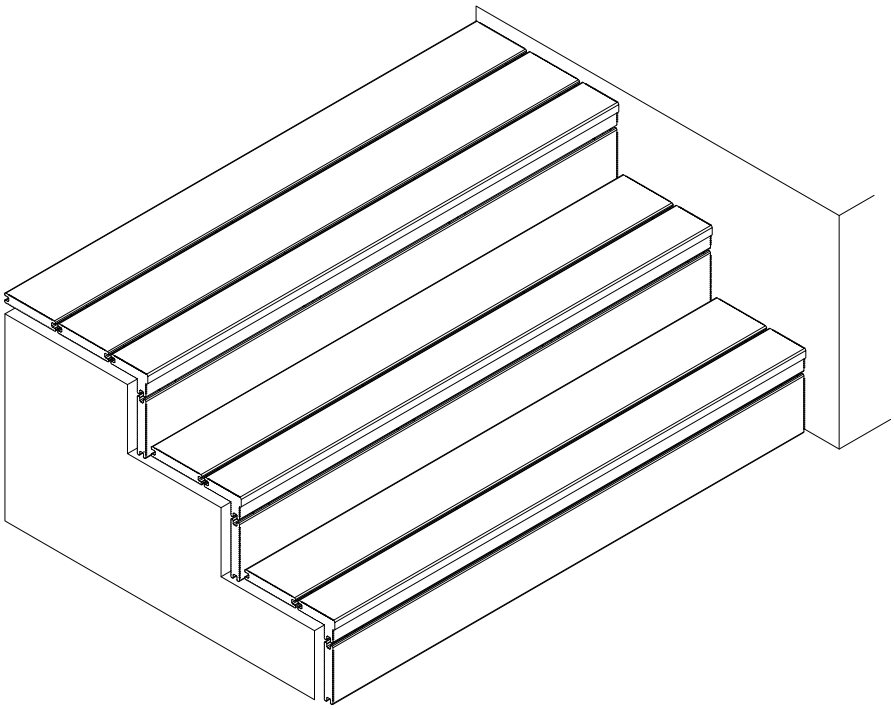

5. FIJACIÓN DEL CIERRE CDECK

5.1

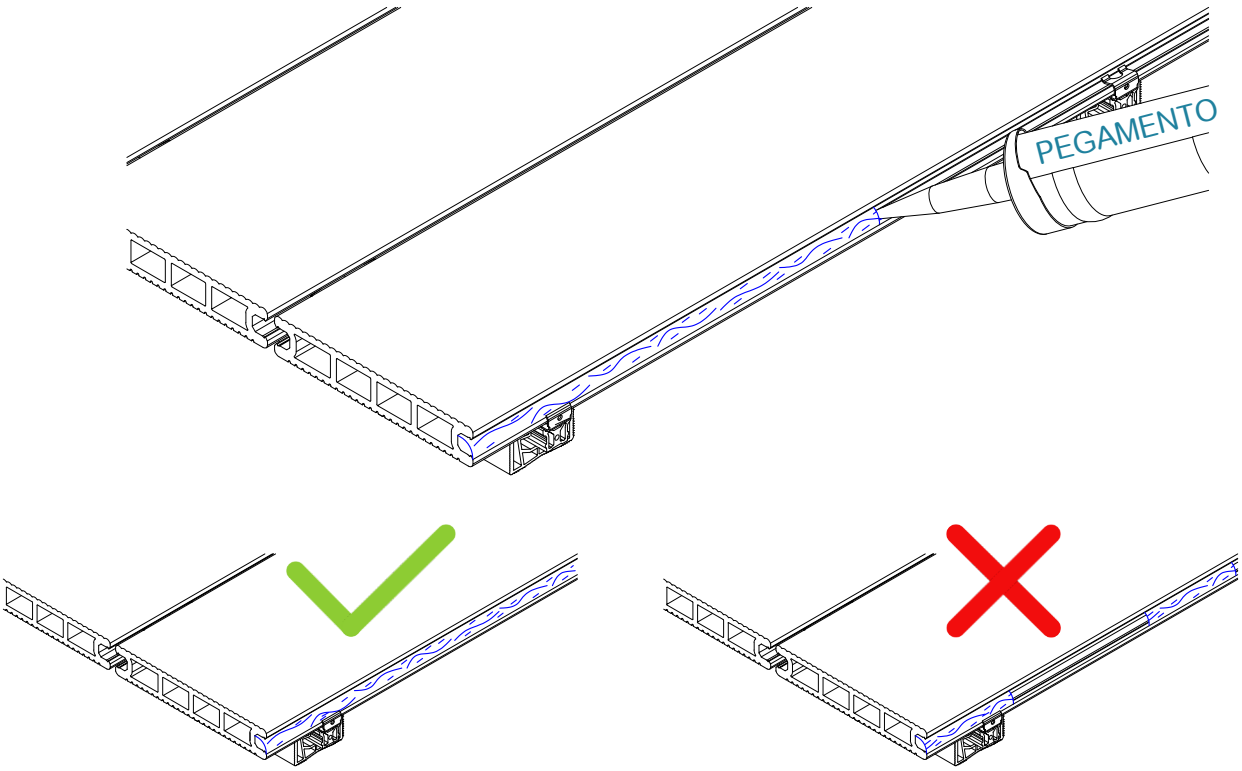

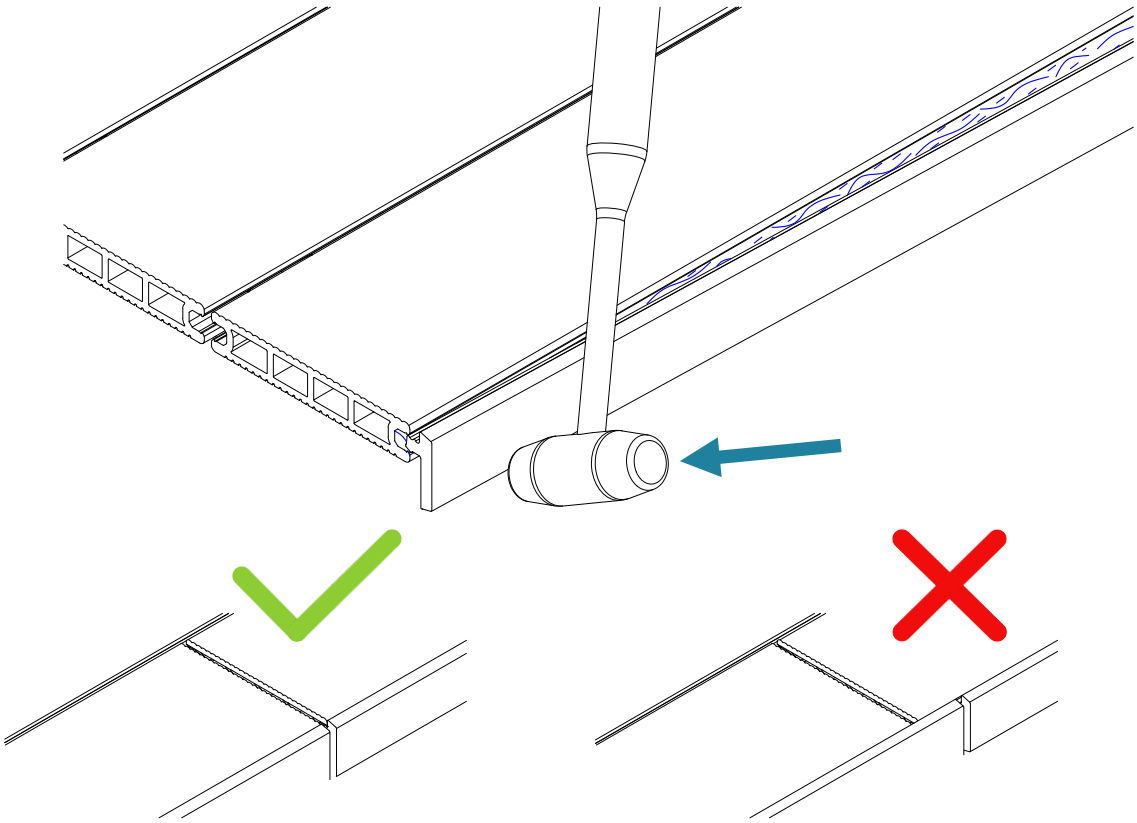

5.2.1 LAMA ALVEOLAR

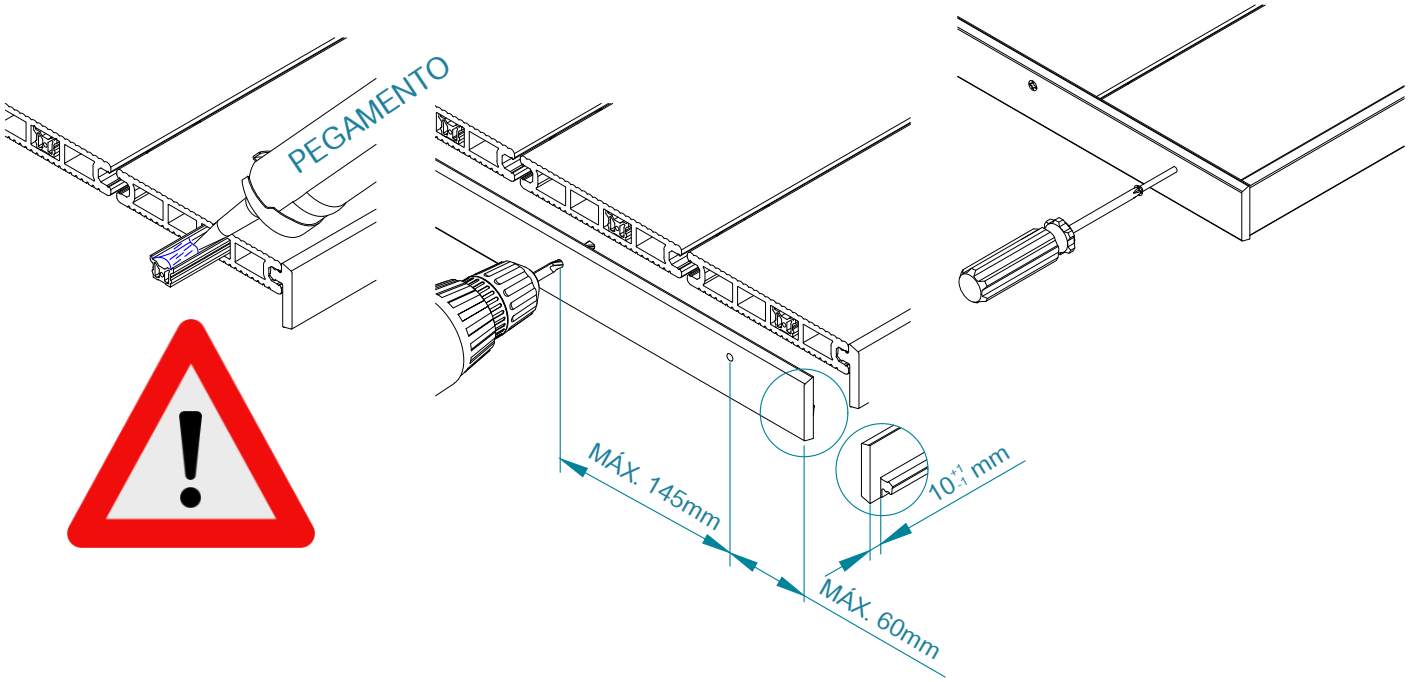

5.2.2 LAMA MACIZA

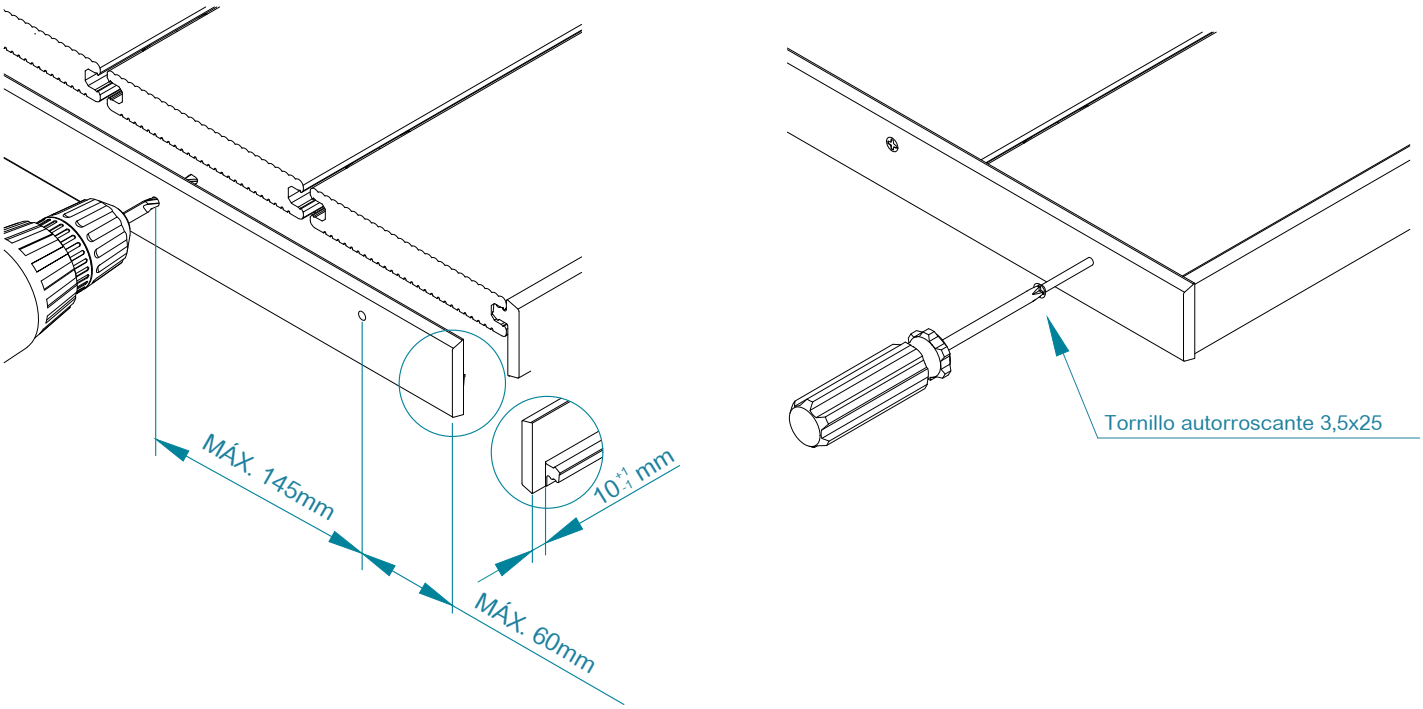

6.MONTAJE PARA TAPON LAMA ALVEOLAR

6.1 APERTURA DE ORIFICIOS EN LA PARTE INFERIOR PARA DRENAJE/VENTILACIÓN

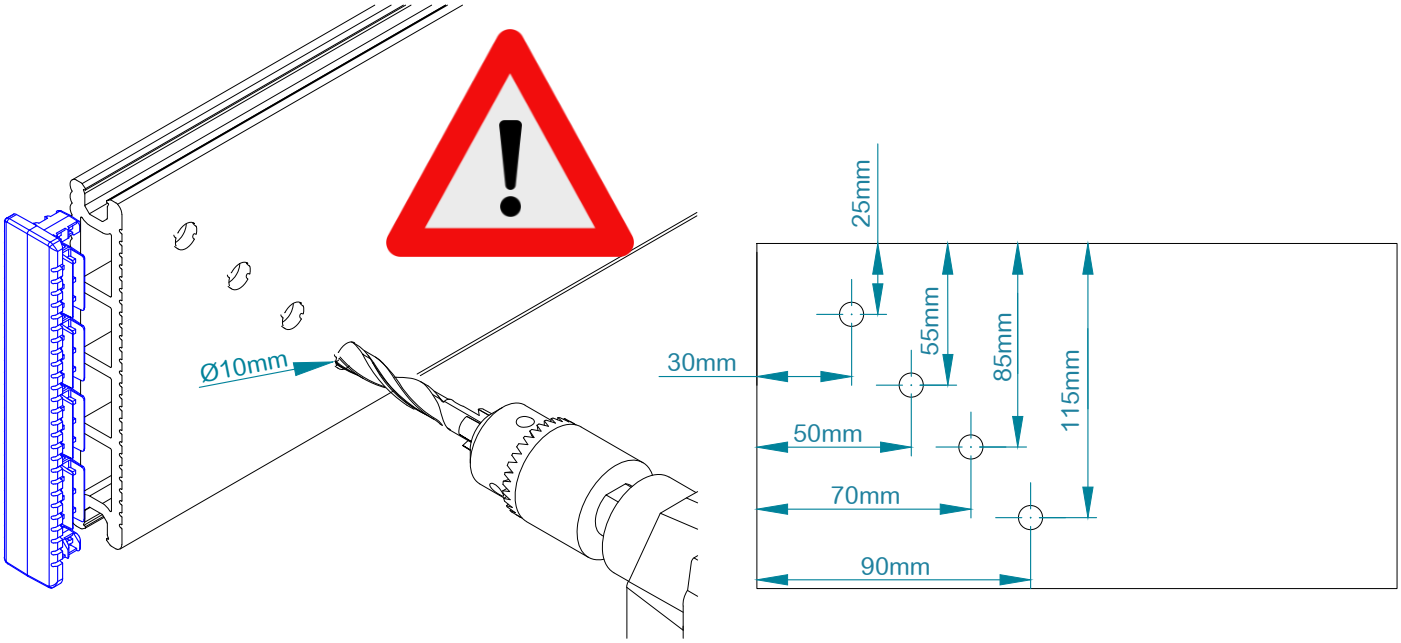

6.2 COLOCACIÓN DE TAPON EN LOS ALVÉOLOS DE LA LAMA

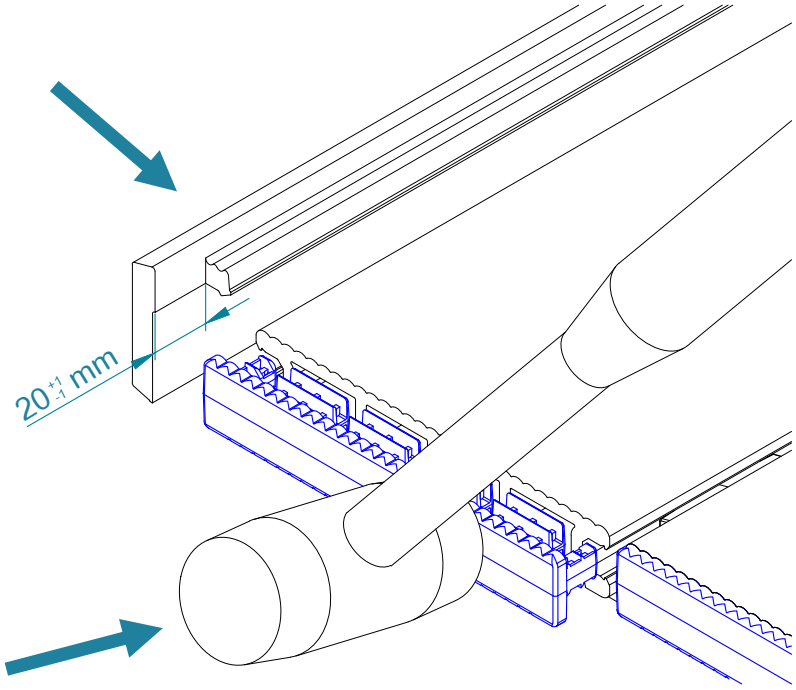

7. USO DE LA HERRAMIENTA CTOOL

7.1 JUNTAS ENTRE LAMAS 2300

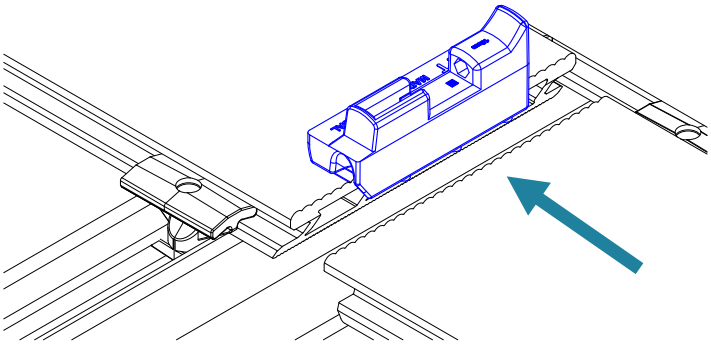

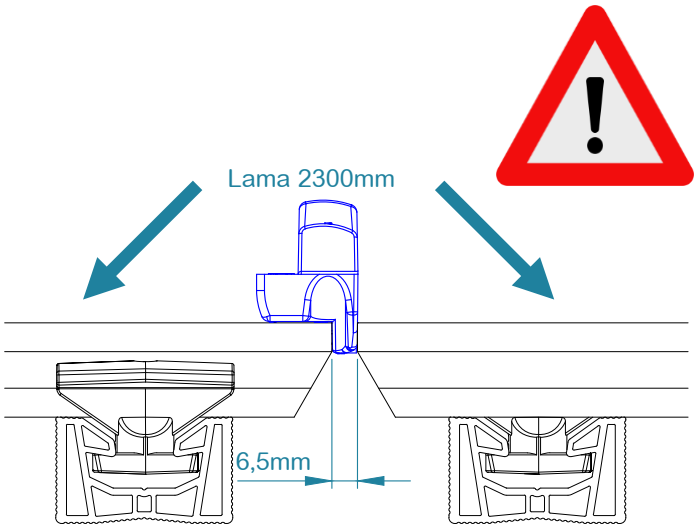

7.2 JUNTAS ENTRE LAMAS 4200

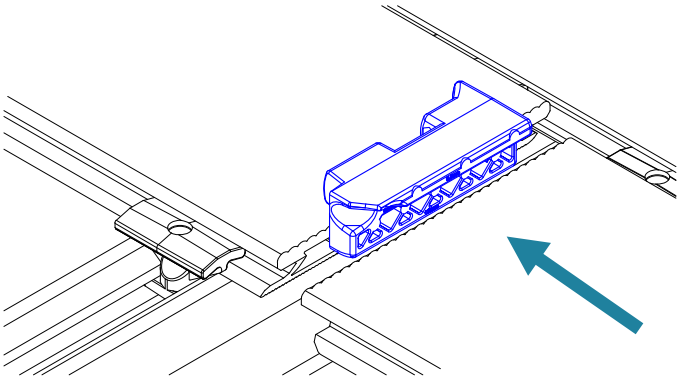

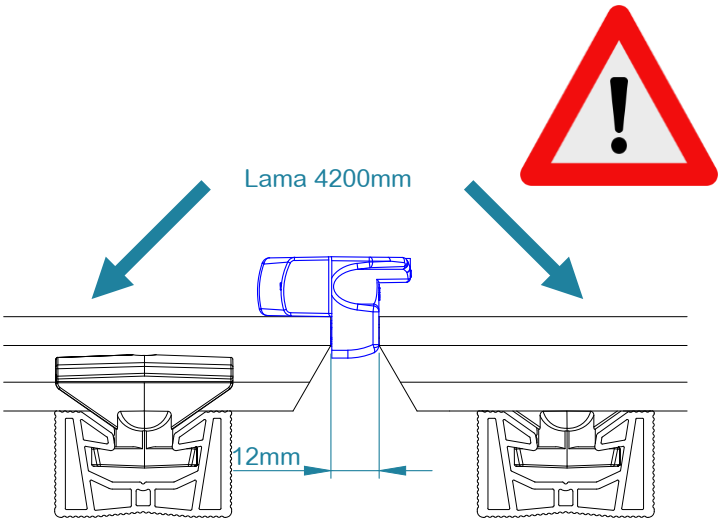

7.3 JUNTAS CON ELEMENTOS FIJOS

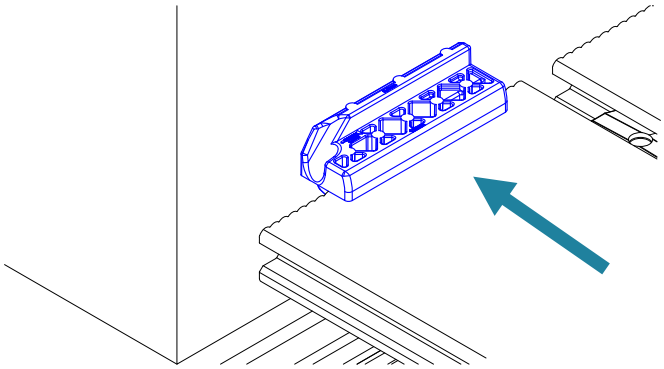

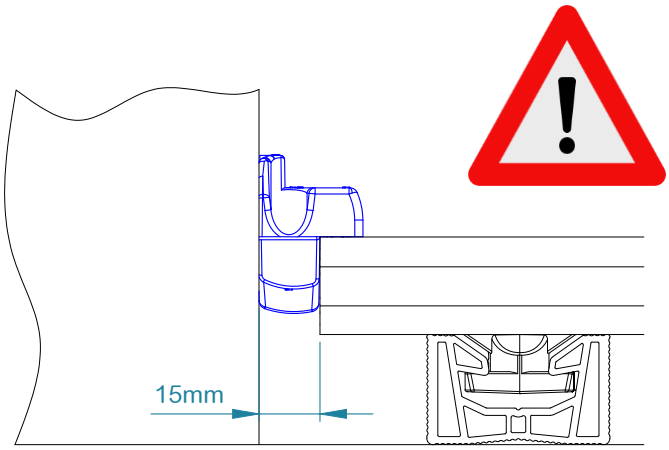

7.4 ALINEAMIENTO DE LOS RASTRELES

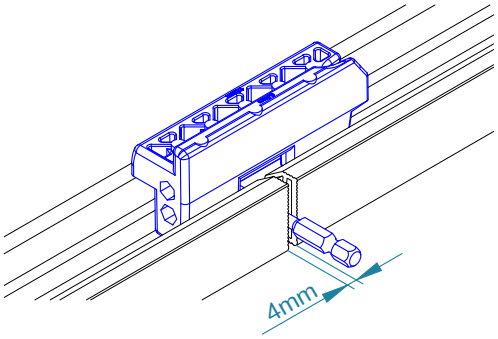

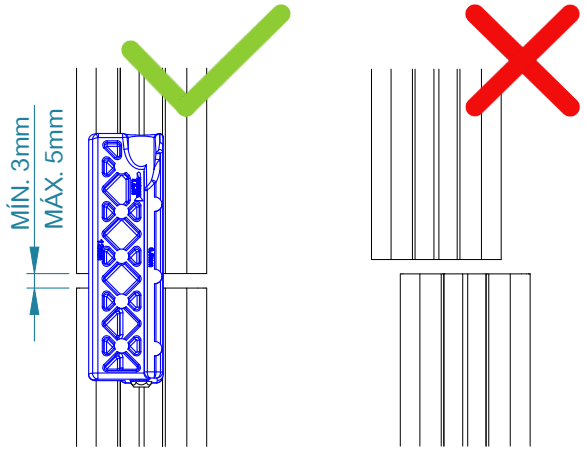

7.5 POSICIONAMIENTO DEL TORNILLO DE FIJACIÓN CENTRAL DE LA LAMA

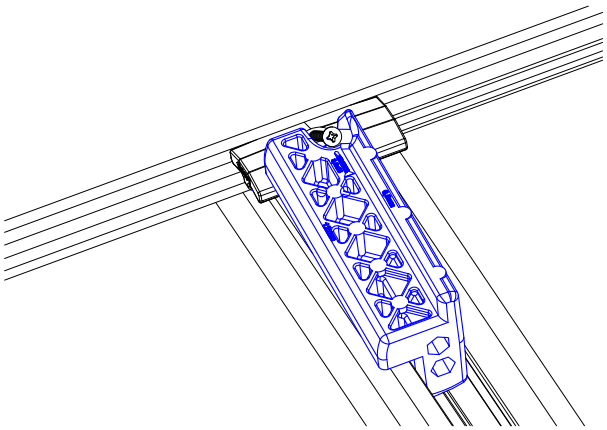

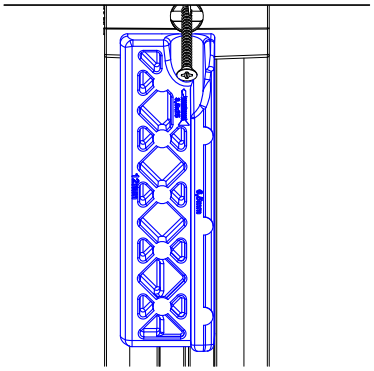

7.6 LLAVE DE APERTURA Y CIERRE DE LA GRAPA QUICK-FIX PRO INTERMEDIA

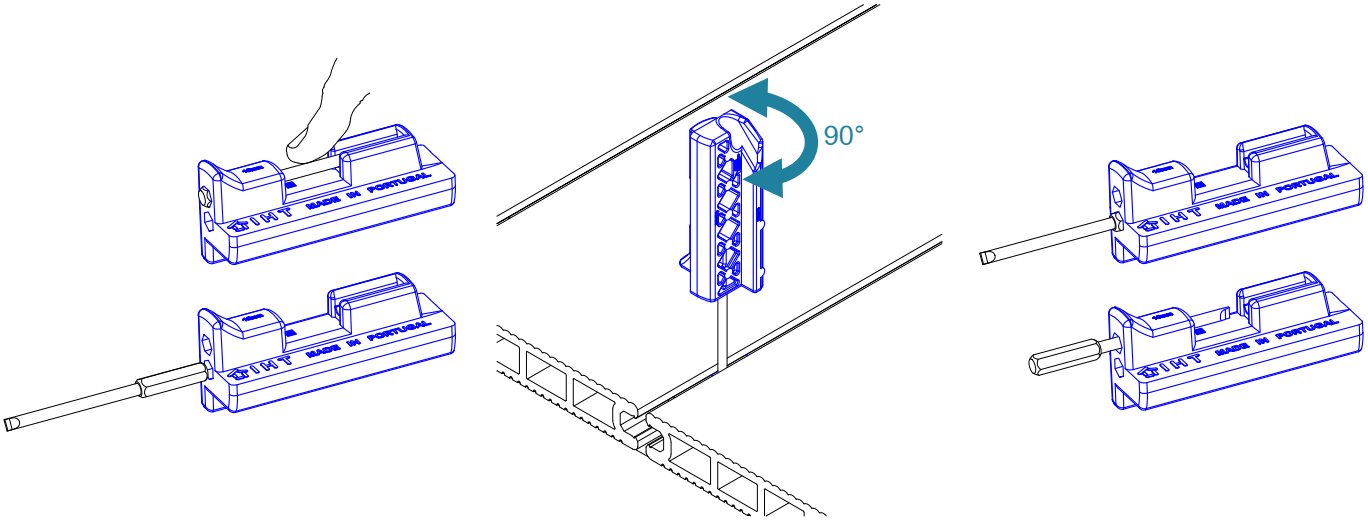

8. DESINSTALACIÓN Y REINSTALACIÓN DE LAMAS CON GRAPA QUICK-FIX PRO INTERMEDIA

8.1 APERTURA INDIVIDUAL DE LA LAMA

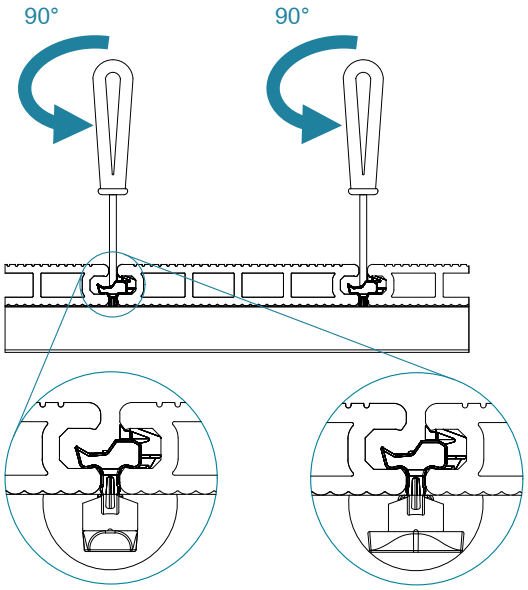

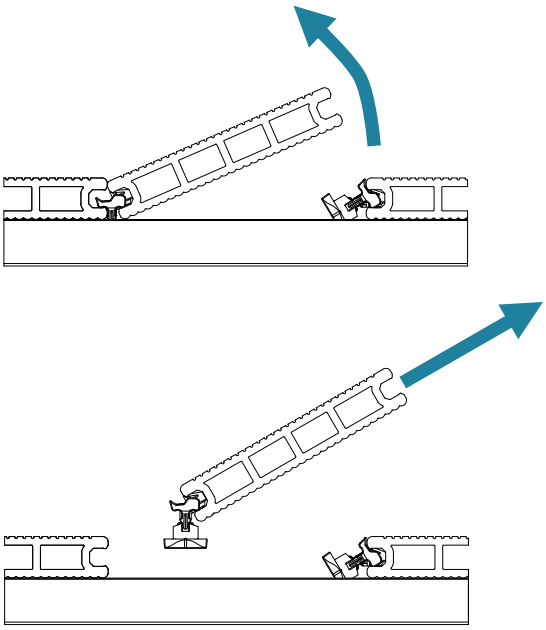

8.2 REINSTALACIÓN DE LA LAMA ABIERTA

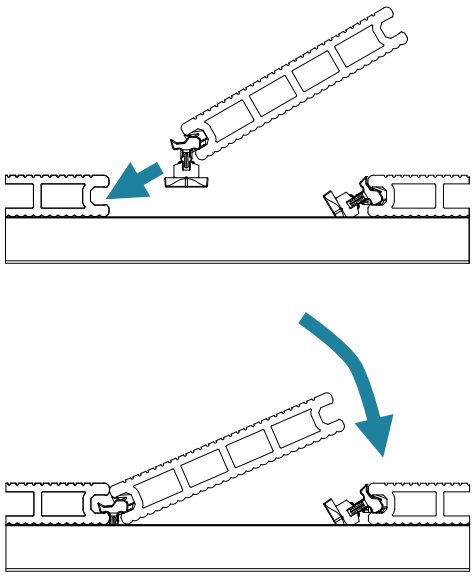

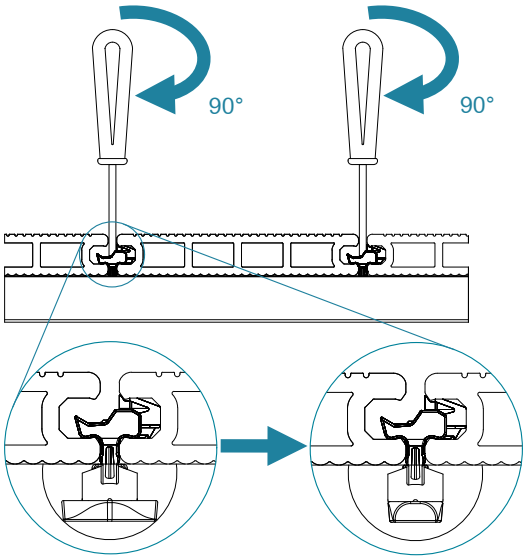

9. MANTENIMIENTO DEL CDECK

9.1 MANTENIMIENTO INICIAL

Durante la instalación es habitual la producción de polvo, por lo que recomendamos limpiar cuidadosamente el deck con agua, detergente suave y un cepillo blando. Podrá usar una manguera de jardín o un aparato de alta presión (a una distancia mínima de 30 cm y con una presión máxima de 150 bares), lavando las lamas siempre en el sentido de la longitud.

9.2 MANTENIMIENTO REGULAR

Los productos CDECK son fáciles de mantener, sin embargo, esto no significa que no deban ser limpiados regularmente.

Al igual que con cualquier revestimiento de madera, materiales sintéticos, piedra, etc., también en los productos CDECK pueden aparecer señales de hongos, musgo, etc., cuando se combinan ciertos factores ambientales, por lo que se recomienda una limpieza periódica del sistema para el mantenimiento de su buen aspecto y para garantizar que no se depositen residuos permanentes.

Para obtener mejores resultados, lavar con una máquina de presión es la solución más indicada.

Para manchas más persistentes, lave las lamas con una solución clorada (lejía), probando varias concentraciones hasta obtener el resultado deseado.

También se debe evitar la movilización de objetos pesados y/o afilados sobre el deck, porque estos eventos llevarán a la dañar la capa superficial de las lamas.

9.3 GENERALIDADES

Las lamas CDECK Standard son un producto seminatural con partículas de madera expuesta, por lo que estarán sujetas a variaciones en el color y la textura a lo largo del tiempo. Durante los primeros meses tras la instalación al aire libre, el color cambiará gradualmente hasta estabilizarse. El color final de las lamas adquirirá un tono más suave y natural que el color original. Una vez estabilizado, el color y la textura permanecerán prácticamente inmutables.

Las lamas CDECK WUUDE tienen un revestimiento de alta resistencia a la radiación UV, lo que garantiza que la variación de color sea muy pequeña a lo largo del tiempo.

En determinadas condiciones, podrá formarse electricidad estática en las lamas. Este es un fenómeno natural que se debe al hecho de que los productos CDECK tienen termoplástico en su composición, aunque tenderá a desaparecer al estabilizarse la textura.